Recessed Downlight

Instruction Manual
Mode d'emploi
Betriebsanleitung
Manuale d'istruzioni
Manual de instrucciones
Manual de Instruções
Instrukcja
Руководство по эксплуатации
Návod k použití
Kezelési útmutató
Priručnik s uputama
Uputstvo za upotrebu

Part numbers: 52939, 52940

Verbatim™

1x

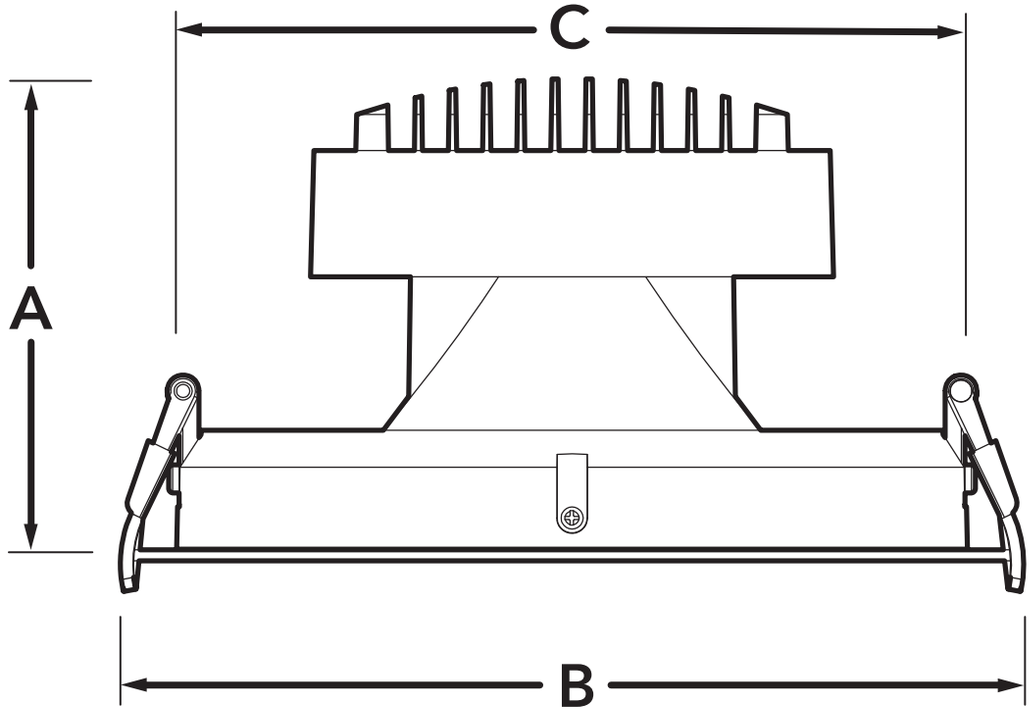

IP40

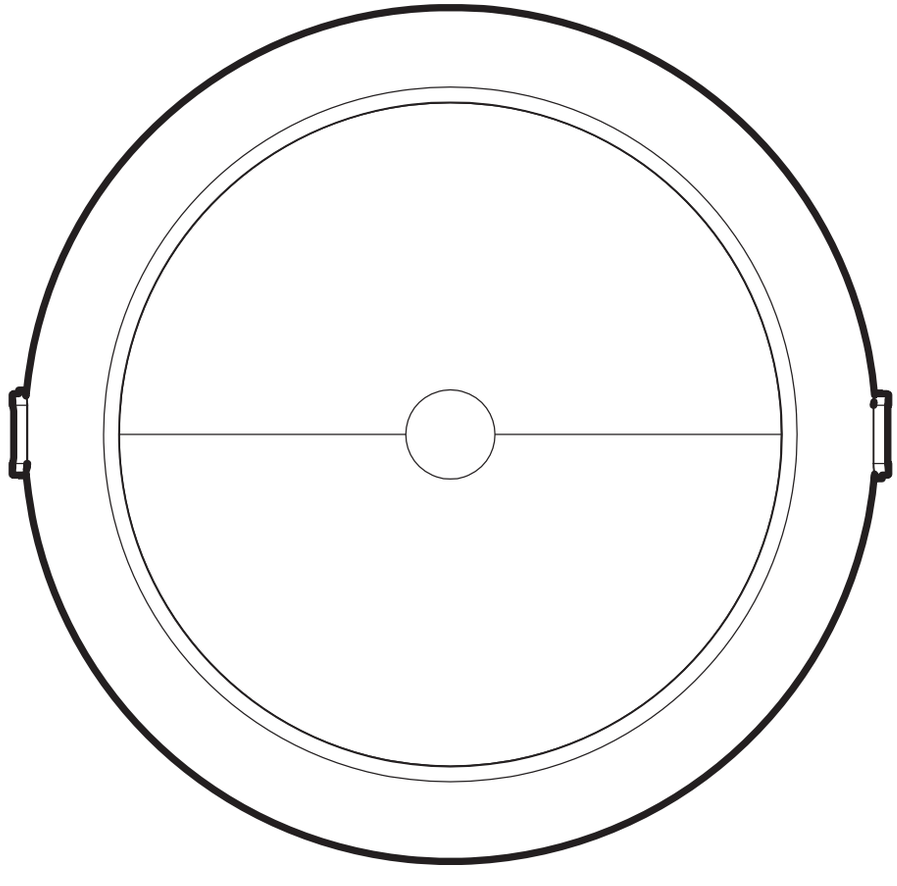

LED Downlight Specifications

Part No.	52939
Power (W)	20/30
Voltage (V)	220-240
Luminous flux (lm)	2100/3200
CCT (K)	3000
Lifetime (hours)	50 000
A	121mm
B	232mm
C*	205mm

Part No.	52940
Power (W)	20/30
Voltage (V)	220-240
Luminous flux (lm)	2200/3300
CCT (K)	4000
Lifetime (hours)	50 000
A	121mm
B	232mm
C*	205mm

***cut out diameter**

Specifications subject to change without notice – Caractéristique sujette à modification et ce sans préavis – Technische Daten können ohne vorherige Ankündigung geändert werden – Specifiche soggette a modifiche senza preavviso – Especificaciones sujetas a cambio sin previo aviso – Especificação sujeita a alteração sem aviso – Dane techniczne mogą ulec zmianie bez wcześniejszego powiadomienia – Спецификация может быть изменена без уведомления – Technické údaje podléhají změnám bez předchozího upozornění – Az adatok külön értesítés nélkül megváltozhatnak – Specifikacija podleže promenama bez obaveštenja – Tehnički podaci podložni su promjenama bez prethodne najave

Installation Procedure

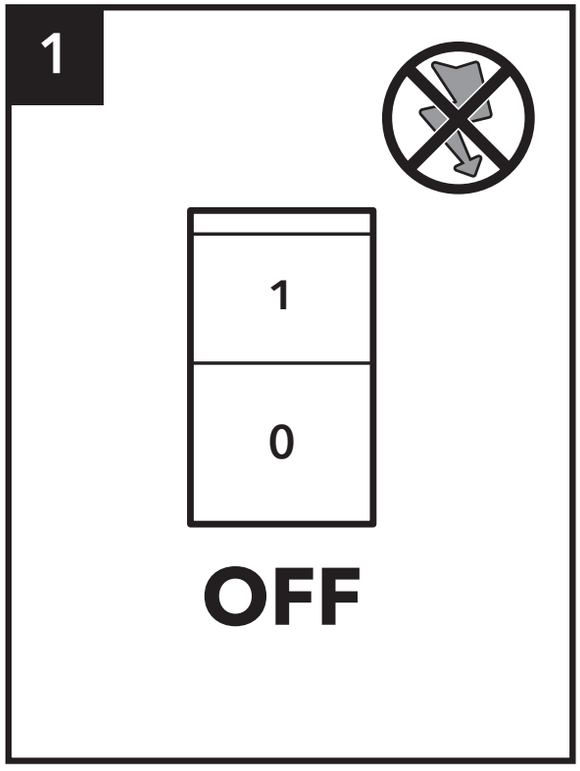

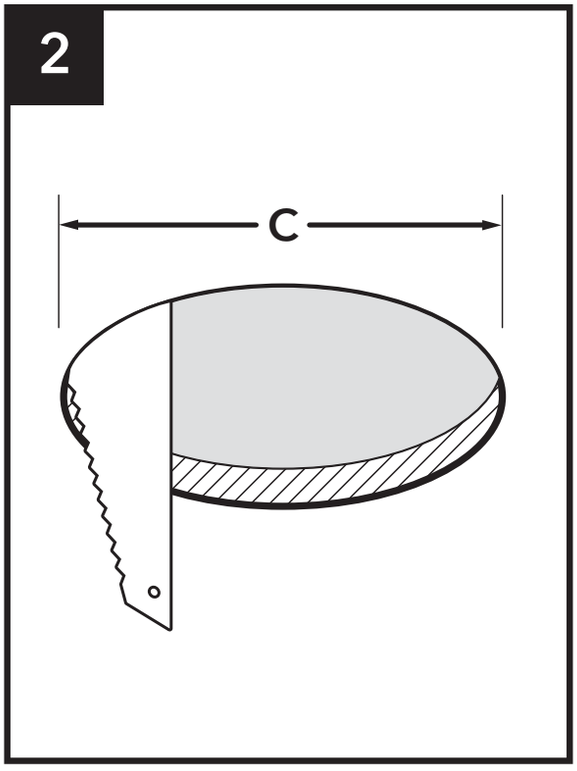

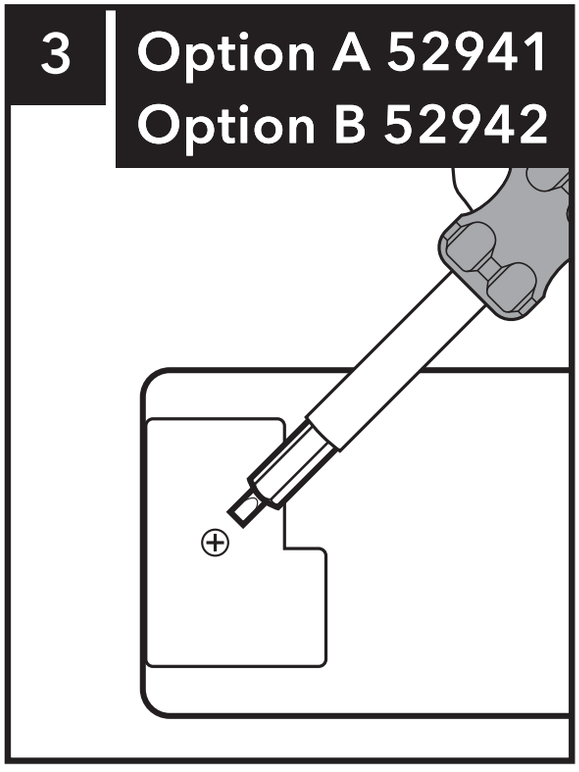

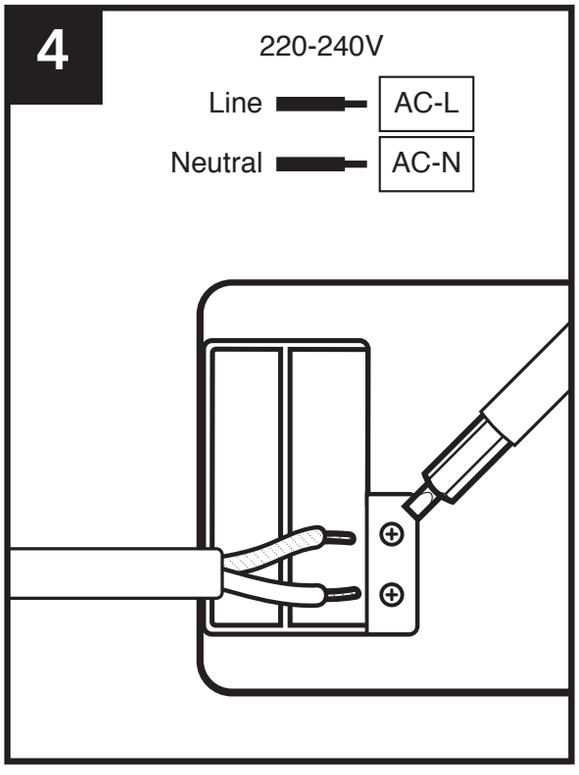

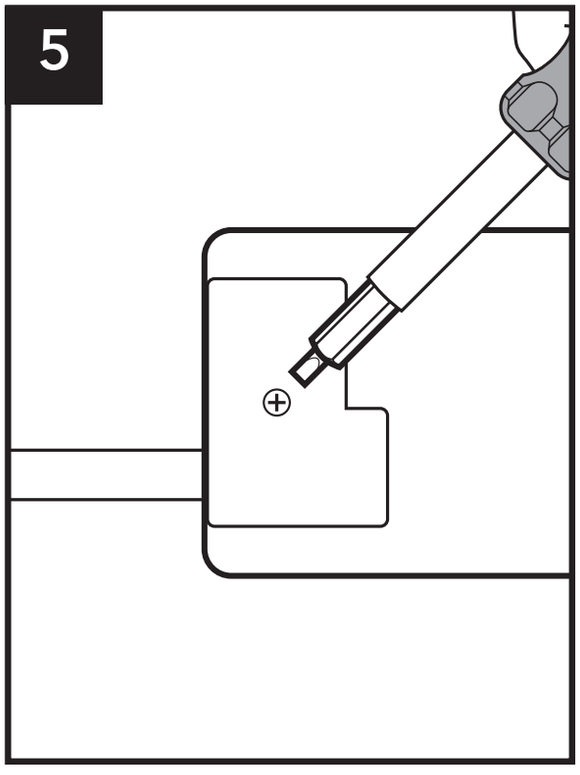

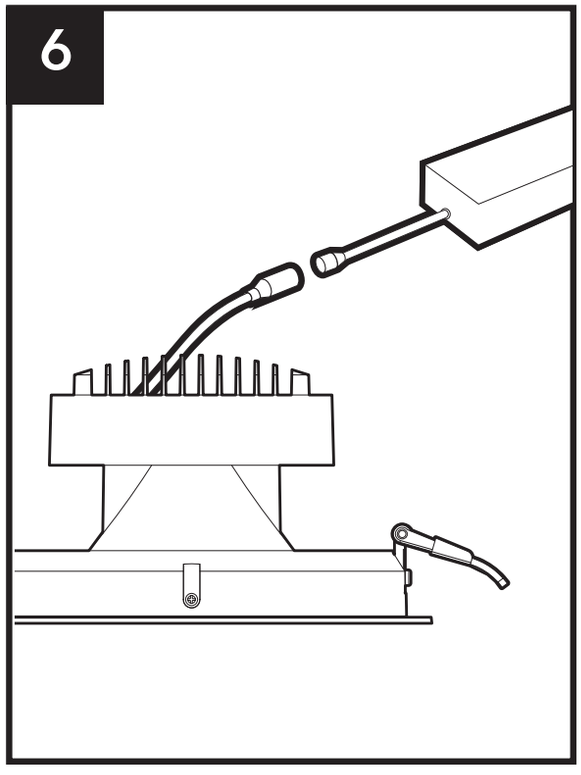

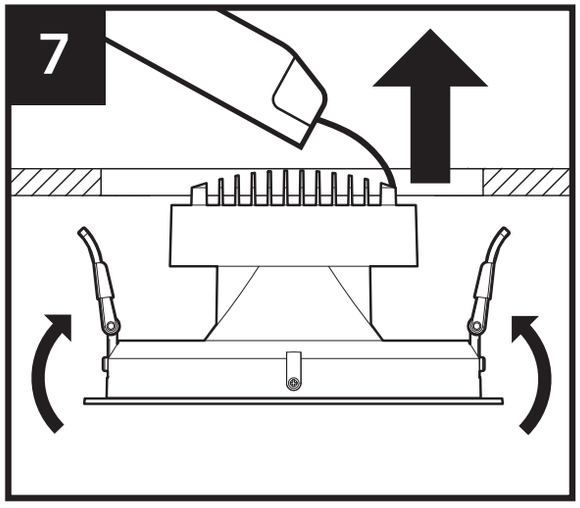
7

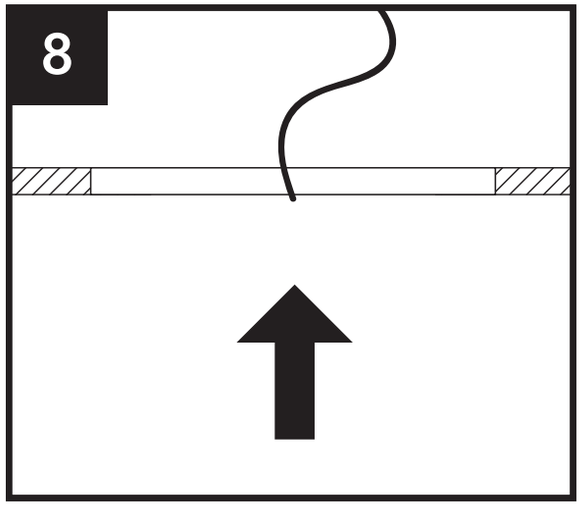
8

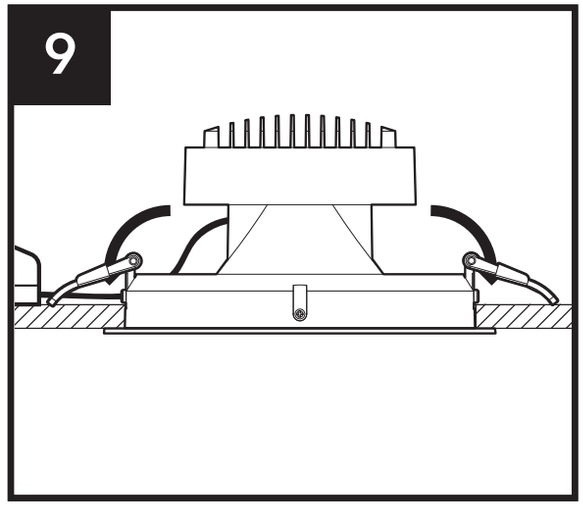
9

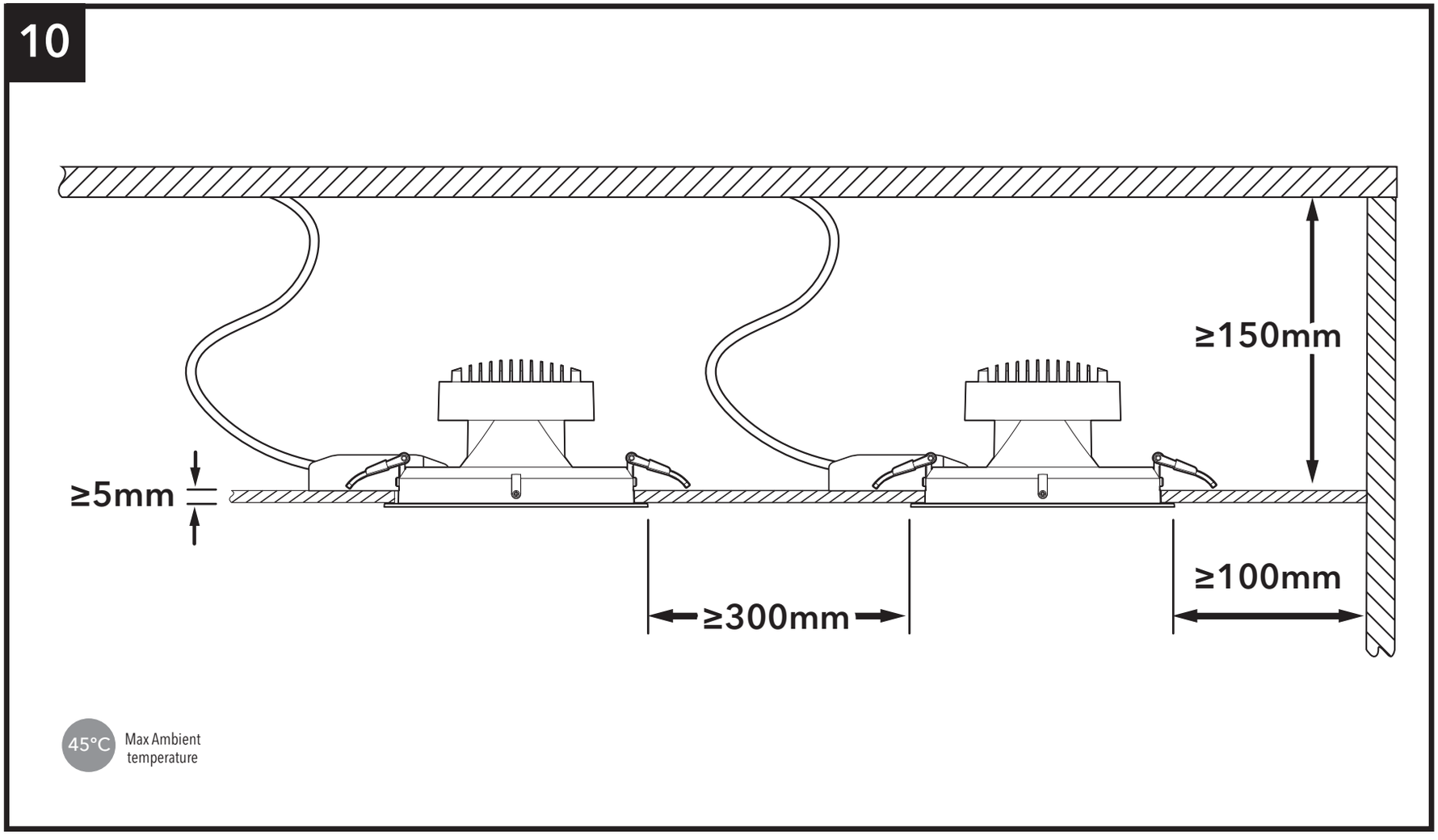
10
≥150mm
≥5mm
≥100mm
≥300mm
45°C
Max Ambient temperature

English

Safety Instructions

This product is for indoor use only.

This product is only dimmable when used in conjunction with a dimmable driver.
Please visit www.verbatim.com for dimming options.

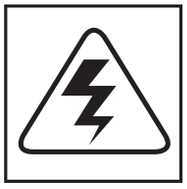

Always disconnect the product from mains voltage before installing or replacing it.

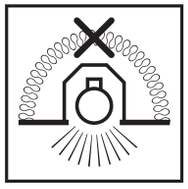

Do not cover the luminaire with insulating matting or similar material.

Repairs should only be carried out by a qualified person and using genuine spare parts.
Incorrect repairs could pose a significant risk.

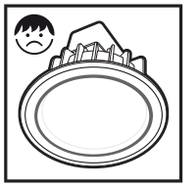

LED Downlight is a sealed unit. If there is any malfunction with the product, please exchange the whole luminaire.

3 year limited warranty – for further details visit www.verbatim.com/warranty.
If you have any questions about this product, please contact the Verbatim support team – www.verbatim.com/support

Français

Instructions de sécurité

Ce produit est destiné à un usage en intérieur uniquement.

La fonctionnalité de variation d'intensité de ce produit requiert l'utilisation conjointe d'un pilote de régulation d'intensité. Rendez-vous à l'adresse www.verbatim.com pour en savoir plus sur les options proposées.

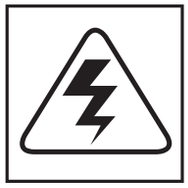

Débranchez toujours le produit de l'alimentation secteur avant d'effectuer une installation ou un remplacement.

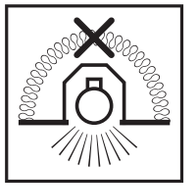

Ne recouvrez pas l'éclairage d'un isolant ou d'un matériau similaire.

Les réparations ne devraient être effectuées que par une personne qualifiée, en utilisant des pièces de rechange certifiées. Des réparations incorrectes peuvent entraîner un risque important.

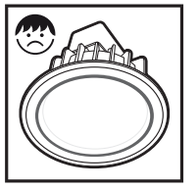

La LED pour plafonnier est une unité encastrée. En cas de dysfonctionnement du produit, échangez l'appareil d'éclairage complet.

Garantie limitée à 3 ans ; pour obtenir des informations supplémentaires, rendez-vous à l'adresse www.verbatim.com/warranty.
Si vous avez des questions au sujet de ce produit, contactez l'équipe d'assistance Verbatim à l'adresse www.verbatim.com/support.

Deutsch

Wichtige Sicherheitshinweise

Dieses Produkt darf nur im Innenbereich verwendet werden.

Dieses Produkt ist nur in Verbindung mit einem dimmbaren Treiber dimmbar.
Dimmoptionen finden Sie auf www.verbatim.com.

Trennen Sie das Produkt immer vom Stromnetz, bevor Sie es anbringen oder auswechseln.

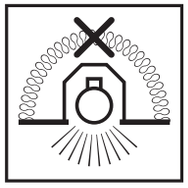

Die Leuchte darf nicht mit Isoliermaterial oder ähnlichem Material abgedeckt werden.

Reparaturarbeiten sollten nur von Fachpersonal mithilfe der passenden Ersatzteile durchgeführt werden. Unsachgemäß ausgeführte Reparaturarbeiten können ein erhebliches Sicherheitsrisiko darstellen.

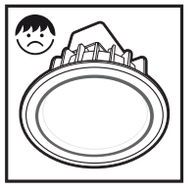

Ein LED-Downlight ist eine in sich geschlossene Einheit. Falls bei dem Produkt jegliche Fehler oder Funktionsstörungen auftreten, tauschen Sie bitte den gesamten Beleuchtungskörper aus.

3 Jahre eingeschränkte Garantie – weiterführende Informationen finden Sie unter www.verbatim.com/warranty.
Wenn Sie Fragen zu diesem Produkt haben, wenden Sie sich bitte an den Verbatim-Support: www.verbatim.com/support

Italiano

Informazioni di sicurezza

Questo prodotto è progettato esclusivamente per essere utilizzato in ambienti chiusi.

Questo prodotto è a luminosità regolabile solo se utilizzato con il relativo driver. Per le opzioni di regolazione della luminosità, visitare il sito www.verbatim.com.

Scollegare sempre il prodotto da una presa elettrica in tensione prima di installarlo o sostituirlo.

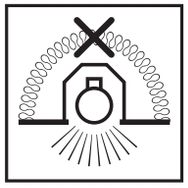

Non coprire il dispositivo con materiali isolanti o simili.

Le riparazioni dovranno essere effettuate da personale qualificato e utilizzando parti di ricambio originali. Riparazioni inadeguate possono comportare rischi gravi.

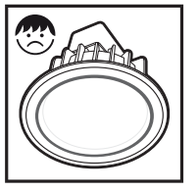

LED Downlight è un'unità sigillata. In caso di malfunzionamento del prodotto, cambiare l'intero apparecchio di illuminazione.

Garanzia limitata di 3 anni – per ulteriori dettagli, visitare il sito www.verbatim.com/warranty.
In caso di domande su questo prodotto, contattare il team di supporto Verbatim – www.verbatim.com/support

Español

Instrucciones de seguridad

Este producto sólo debe usarse en interiores.

Esto producto solo puede atenuarse cuando se utiliza conjuntamente con un atenuador. Visite www.verbatim.com para consultar las opciones disponibles de atenuación.

Desconecte siempre el producto de la red de alimentación antes de instalarlo o sustituirlo.

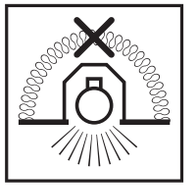

No tape la lámpara con esteras aislantes u otros materiales similares.

Las reparaciones debe realizarlas personal cualificado y se deben usar repuestos originales. Cualquier reparación incorrecta puede suponer un grave riesgo.

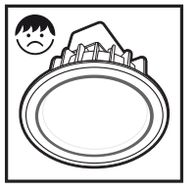

LED Downlight es una unidad hermética. Si el producto no funciona correctamente, cambie toda la luminaria.

Garantía limitada a 3 años. Para obtener más información, visite www.verbatim.com/warranty. Si tiene alguna pregunta sobre este producto, póngase en contacto con el equipo de soporte de Verbatim: www.verbatim.com/support

Português

Instruções de Segurança

Este produto destina-se a ser utilizado apenas em ambientes interiores.

Este produto só é regulável ao nível da intensidade da luz em conjunção com um controlador também regulável a esse nível. Visite o site www.verbatim.com para conhecer as opções de regulação da intensidade da luz.

Desligue sempre o produto da corrente antes de o instalar ou substituir.

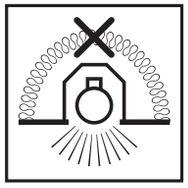

Não tape a iluminação com revestimento isolador ou um material similar.

Só devem ser efetuadas reparações por um trabalhador qualificado e com peças sobresselentes originais. Reparações incorretas podem colocar riscos significativos.

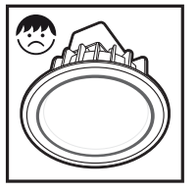

A Downlight LED é uma unidade selada. Se ocorrer alguma anomalia no produto, substitua toda a luminária.

Garantia limitada de 3 anos - para mais informações, visite www.verbatim.com/warranty. Caso tenha alguma dúvida sobre este produto, entre em contacto com a equipa de apoio da Verbatim - www.verbatim.com/support

Wersja Polska

Instrukcje bezpieczeństwa

Produkt należy stosować tylko wewnątrz pomieszczeń.

Warunkiem uzyskania możliwości ściemniania jest skorzystanie ze sterownika ściemniającego. Informacje o możliwościach ściemniania dostępne są na stronie www.verbatim.com.

Przed zainstalowaniem lub wymianą produktu należy go zawsze odłączyć od sieci elektrycznej.

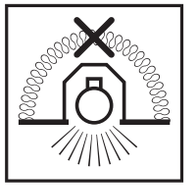

Obudowy lampy nie należy otaczać matą izolacyjną lub podobnymi materiałami.

Prace konserwacyjne muszą być wykonywane przez wykwalifikowany personel oraz przy zastosowaniu oryginalnych części zamiennych. Nieprawidłowo wykonane naprawy mogą stanowić poważne zagrożenie.

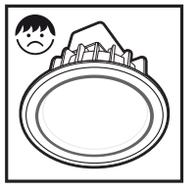

Oświetlenie LED Downlight jest dostarczane jako szczelnie zamknięty produkt.
W przypadku awarii produktu należy wymienić całą oprawę oświetleniową.

3-letnia ograniczona gwarancja. Więcej informacji znajduje się na stronie www.verbatim.com/warranty. W przypadku jakichkolwiek pytań na temat tego produktu prosimy o kontakt z działem wsparcia firmy Verbatim – www.verbatim.com/support

Русский

Инструкции по технике безопасности

Это изделие предназначено для эксплуатации исключительно внутри помещения.

Для использования этого изделия со светорегулятором необходим драйвер. Дополнительные сведения см. на сайте www.verbatim.com.

Всегда отключайте устройство от сетевого напряжения перед его установкой или заменой.

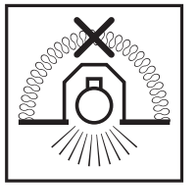

Не закрывайте светильник изолирующим матирующим или аналогичным материалом.

Ремонтные работы должны проводиться квалифицированным специалистом с использованием запасных частей от фирмы-производителя. Неправильный ремонт может представлять серьезную опасность.

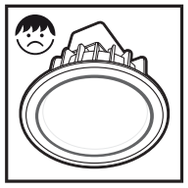

Светодиодный потолочный светильник имеет неразборную конструкцию. Если изделие неисправно, замените его целиком.

Ограниченная гарантия сроком на 3 года – для получения подробной информации посетите сайт www.verbatim.com/warranty. Если у вас есть какие-либо вопросы об этом продукте, обратитесь в службу технической поддержки Verbatim по адресу www.verbatim.com/support

Česky

Bezpečnostní pokyny

Tento produkt je určen pouze pro použití v budovách.

Tento produkt je stmívatelný pouze při použití se stmívatelným ovladačem. Navštivte stránky www.verbatim.com, kde najdete informace o možnostech stmívání.

Před instalací nebo výměnou vždy odpojte produkt od zdroje napájení.

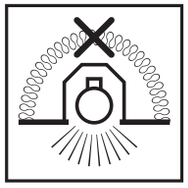

Nepřekrývejte světelné těleso izolační rohoží nebo podobným materiálem.

Opravy by měly provádět pouze kvalifikované osoby a měly by při nich být použity jen originální náhradní díly. Nesprávně provedené opravy mohou představovat závažné bezpečnostní riziko.

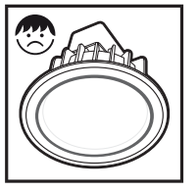

Produkt je dodáván jako je uzavřená jednotka. V případě jakékoliv poruchy, vyměňte prosím celé svítidlo.

Tříletá omezená záruka. Více informací naleznete na stránce www.verbatim.com/warranty. Máte-li k tomuto produktu nějaké otázky, kontaktujte tým podpory společnosti Verbatim – www.verbatim.com/support.

Magyar

Biztonsági utasítások

A termék kizárólag beltéri használatra való.

Ezen a terméken csak akkor működik a fényerőszabályzás, ha fényerőszabályzó előtéttel együtt használja. Kérjük, látogasson el a www.verbatim.com webhelyre a fényerő-szabályzási lehetőségek megtekintéséhez.

Üzembe helyezés vagy csere előtt mindig áramtalanítsa a készüléket a tápkábel kihúzásával.

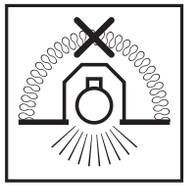

A világítótestet ne borítsa be szigetelő-szalaggal vagy hasonló anyaggal.

Javításokat kizárólag szakképzett személyek végezhetnek, eredeti pótalkatrészek felhasználásával. A helytelen javításokból súlyos veszély származhat.

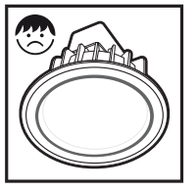

A lefelé irányuló LED-világítás egy zárt egység. A termék meghibásodása esetén az egész világítótestet cserélje ki.

3 éves korlátozott garancia; további részletekért látogasson el a www.verbatim.com/warranty oldalra. Ha bármilyen kérdése van a termékkel kapcsolatban, kérjük, lépjen kapcsolatba a Verbatim ügyfélszolgálatával: www.verbatim.com/support

Hrvatski

Sigurnosne upute

Ovaj proizvod namijenjen je samo za upotrebu u zatvorenom.

Proizvod je prigušiv samo kada se upotrebljava s pogonskim sklopom za prigušivanje. Posjetite www.verbatim.com i provjerite dostupne mogućnosti prigušivanja.

Prije svake instalacije ili zamjene obavezno isključite proizvod iz naponske mreže.

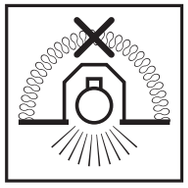

Rasvjetu nemojte pokrivati izolacijskom podstavom ili sličnim materijalom.

Popravke smije izvršavati samo kvalificirano osoblje i to pomoću originalnih rezervnih dijelova. Neispravni popravci mogu predstavljati značajnu opasnost.

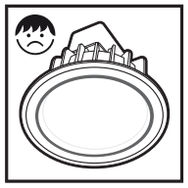

LED Downlight je zapečaćena jedinica. Ako je proizvod u kvaru, zamijenite ga cijelog.

Ograničeno 3-godišnje jamstvo – za više informacija posjetite www.verbatim.com/warranty. Ukoliko vas zanima bilo šta u vezi ovog proizvoda, obratite se timu za podršku kompanije Verbatim – www.verbatim.com/support

Srpski

Sigurnosne instrukcije

Ovaj proizvod se može koristiti samo u zatvorenom prostoru.

Ovaj proizvod se može prigušiti samo kada se koristi uz drajvere koji se mogu prigušivati. Opcije za prigušivanje potražite na www.verbatim.com.

Uvek isključite proizvod iz strujne mreže pre instalacije ili zamene.

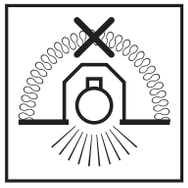

Nemojte pokrivati sijalicu izolacionim ili sličnim materijalom.

Popravke sme obavljati samo kvalifikovana osoba uz upotrebu samo originalnih rezervnih delova. Nestručno obavljene popravke mogu predstavljati značajnu opasnost.

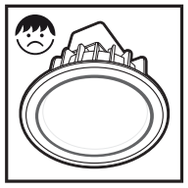

LED Downlight je zapečaćen uređaj. Ako se proizvod pokvari, zamenite celo svetlosno telo.

Trogodišnja ograničena garancija – dodatne informacije potražite na adresi www.verbatim.com/warranty.
Ako imate pitanja u vezi s ovim proizvodom, obratite se službi za korisnike tvrtke Verbatim – www.verbatim.com/support

CE Declaration – EC Declaration of Conformity

It is hereby declared that this product complied with the essential protection requirements of Council Directive 2014/30/EU and its amendments on the approximation of the laws of the Member States relating to electromagnetic compatibility. This product also complied with the listed harmonized standards as referred to in the Council Directive 2014/35/EU, Low Voltage Directive.
This declaration applies to all specimens manufactured identical to the model submitted for testing/evaluation.

EN 55015
EN 61000-3-2
EN 61000-3-3
EN 61547
EN 62471-1+IEC/TR 62471-2
EN 62031
EN 60598-1 / EN 60598-2-2
EN 62493

SELV

WEEE Notice

The Directive on Waste Electrical and Electronic Equipment (WEEE), which entered into force as European law on 13th February 2003, resulted in a major change in the treatment of electrical equipment at end-of-life.

The WEEE logo (shown at the left) indicates that this product must be disposed in accordance with the Waste Electrical and Electronic Equipment Directive and not with your other household waste.

Company Details

www.verbatim.com

- EUROPE/ MIDDLE EAST/ AFRICA: Verbatim GmbH, Düsseldorfer Straße 13, 65760 Eschborn/Germany
- AMERICAS: USA Verbatim Americas LLC. Charlotte, NC
- AUSTRALIA/ NEW ZEALAND: Verbatim Australia Pty Ltd, Unit 6, 450 Princes Highway, Noble Park, Victoria, 3174 Australia
  Tel: +61 3 9790 8999 Fax:+61 3 9790 8955 Email:support@verbatim.com.au

香港銷售公司 : 香港威寶有限公司
公司地址：香港九龍尖沙咀東部加連威老道92號
幸福中心1101-2室
中国销售公司：威宝国际贸易(深圳)有限公司
公司地址：深圳市福田区泰然九路海松大厦B座1406室

"VERBATIM" and logo are trademarks, please refer to www.verbatim.com/trademarks

- Made in China • Fabriqué en Chine
- Сделано в Китае • 原產地:中國 • 原产地:中国

1707-814

Verbatim™