# Technické parametry

## EFECT MODUL RGB DO 20 BUTTON

Rádiový kontroler řízený mikroprocesorem se požívá pro ovládání široké škály zdrojů světla na bázi LED. Efektový modul slouží pro řízení bodových zdrojů světlaf,le xibilních LED pásků, wall washerů apod.
Výhody tohoto produktu jsou nízká cena, jednoduchá instalace as nadné ovládání. Rádiové ovládání nevyžaduje přímou viditelnost s přijímačem, proto se více hodí pro domovní ovládání.
Dle požadavků zákazníků  má modul naprogramováné efekty - změna barev, změna bareva jasu, blikání a jiné...

## Technické parametry

- Pracovní teplota: -20-60 ℃
- Napájecí napětí: DC 5V, 12V, 24V <dle typu>
- Výstup: 3 kanály
- Vysílací/přijímací frekvence：433MHz
- Dosah ovládání: 10～15m
- Rozměry modulu: d128 x š64 x v24 mm
- Rozměry  ovládání: d85 x š52 x v7 mm
- Rozměry balení: d145 x š95 x v50mm
- Hmotnost: 165g
- Hmotnost balení: 205g
- Spotřeba nezatíženého modulu: <1 W
- Výstupní proud: <4 A (na kanál)
- Výstupní výkon: 5 V: <60W, 12V: <144W, 24V: <288W

# Technické parametry

**Vnější rozměry modulu :**

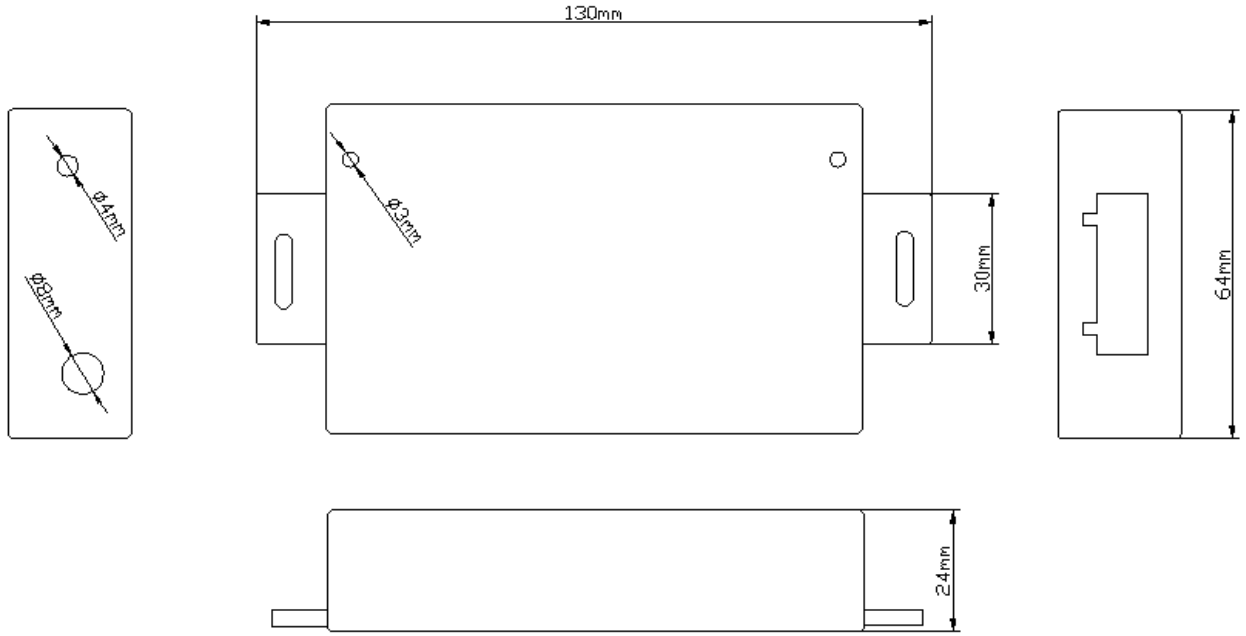


**Vnější rozměry ovládání:**

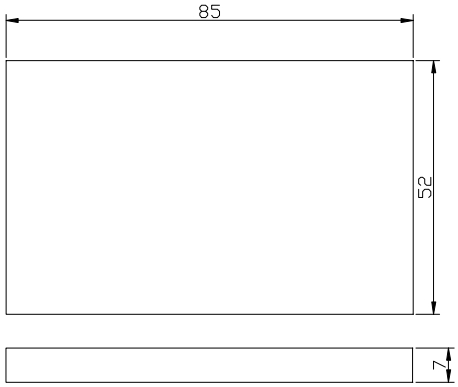


**Konektory**

Konektor napájení modulu :

Konvenční DC konektor

# Product Specifications

Konektor napájení zátěže :

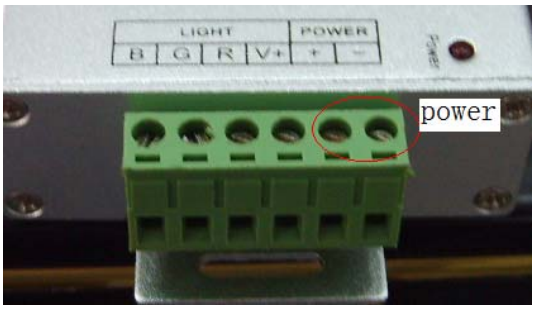


Skládá se ze samice a samce se šrouby.

Konektor výstupu - zátěže:

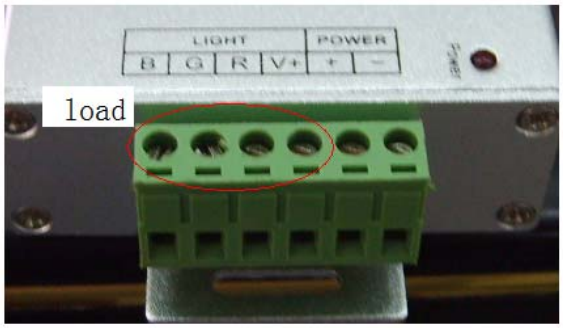


Skládá se ze samice a samce se šrouby.

## Pokyny pro používání

1. Nejprve připojte zátěž; Ujistěte se, že vodiče nejsou zkratovány.
2. Způsob ovládání je následující:

| Tlačítko | Popis tlačítka | poznámky |
|---|---|---|
| | ON/OFF | mŢġete vypnout nebo zapnout kontroler |
| | Play/Stop | spuġtĎn² nebo zastaven² zmĎny barev LED |
| | ZvĨ ġen² jasu | při stisku tlačítka se zvýší jas o 1 úroveň |
| | Sn²ġen² jasu | při stisku tlačítka se sníží jas o 1 úroveň |
| RED | Statick§ ļ erven§ | Jas je nastavitelný, rychlost nelze nastavit. |
| GREEN | Statick§ zelen§ | |
| BLUE | Statick§ modr§ | |
| WHITE | Statick§ b²l§ | |
| ORANGE | Statick§ oranġov§ | |
| YELLOW | Statick§ ġlut§ | |
| CYAN | Statick§ modrozelen§ | |
| PURPLE | Statick§ fialov§ | |
| AUTO | Automatick§ | Automaticky střídá režimy zobrazení. |
| JUMP3 | 3 barevn®sk§k§n² | Rychlost a jas jsou nastavitelné. |
| FADE3 | 3 barevn®prol²n§n² | Rychlost je nastavitelná, jas nelze nastavit. |
| SPEED+ | ZvĨ ġen² rychlosti | Rychlost je zvýšena o 1 jednotku. |
| FLASH | 7 barevné blikání | Rychlost a jas lze nastavit. |
| JUMP7 | 7 barevné skákání | |
| FADE7 | 7 barevné prolínání | Rychlost je nastavitelná, jas nelze nastavit. |
| SPEED- | Snížení rychlosti | Rychlost je snížena o 1 jednotku. |

# Technické parametry
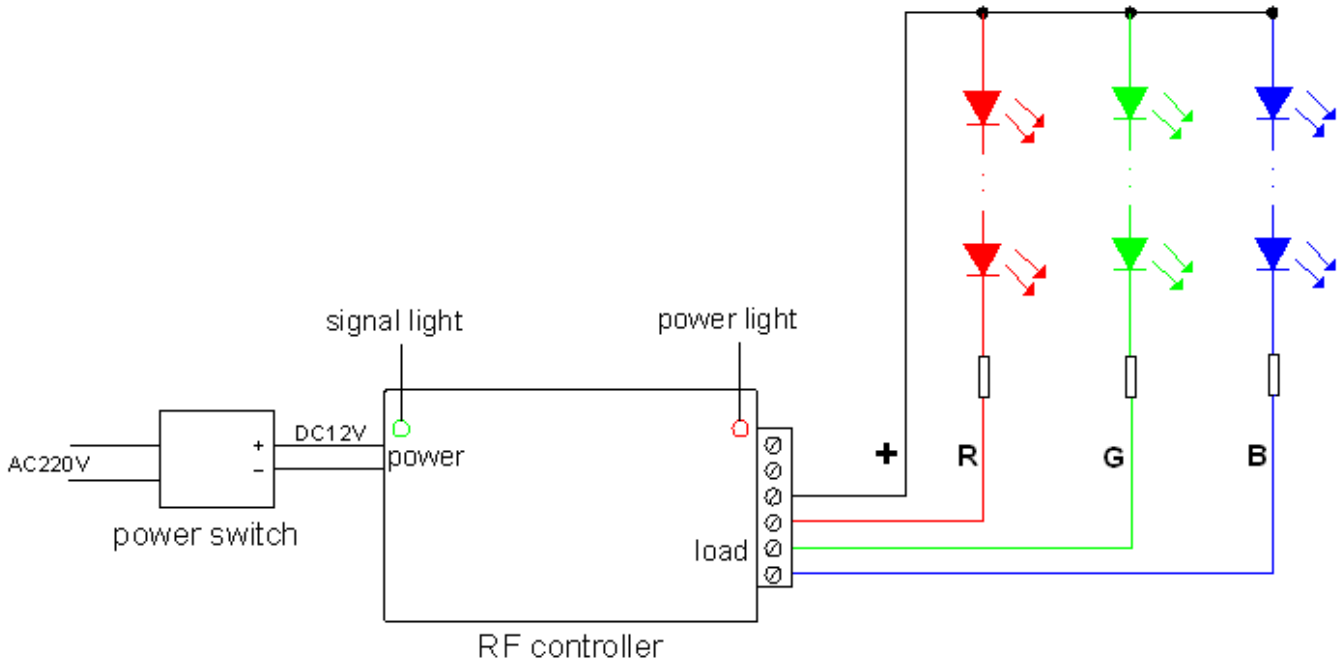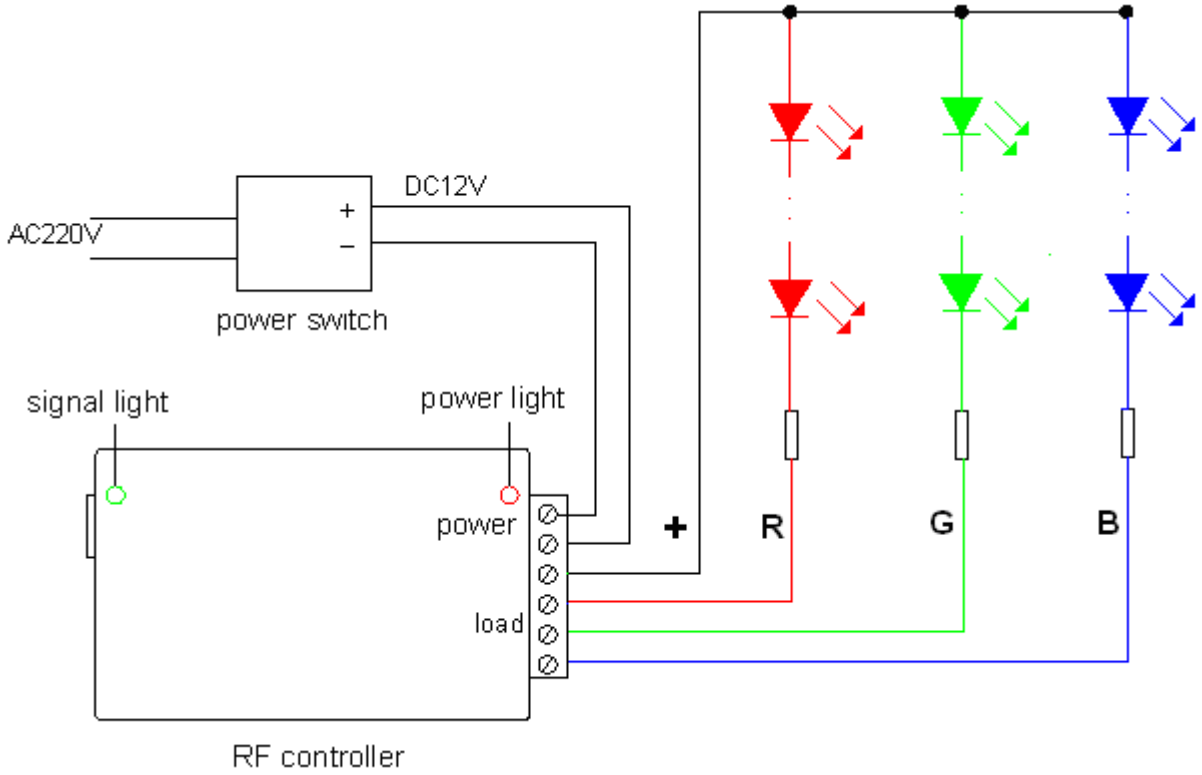
**Typická aplikace**