Vypínač a stmívač do profilu MECHANICKÝ (s opálovým difuzorem)

Ke zdroji

K LED pásku

Určení a vlastnosti

Tento tlačítkový stmívač s vypínačem je určen pro LED světelné zdroje a umožňuje pomocí mechanického tlačítka jejich zapínání, vypínání a regulaci intenzity jejich svitu. Je přímo připojitelný k LED páskům, které se instalují do hliníkových profilů s minimální vnitřní šířkou 10mm. Při ztlumení světla se adekvátně snižuje odběr elektrické energie (ztlumením o cca 50% svitu se sníží spotřeba o cca 63%, ztlumením na minimální svit se sníží spotřeba o cca 97%). Ztlumením světelného toku umožňuje využití běžných LED světelných zdrojů pro nouzová, noční, nebo orientační osvětlení.

Parametry :

Napájecí napětí : 12V DC
Výstupní proud : max. 2,08A (25W na 12V)
Rozměry : 10x50mm
Regulátor je určen do vnitřního normálního prostředí

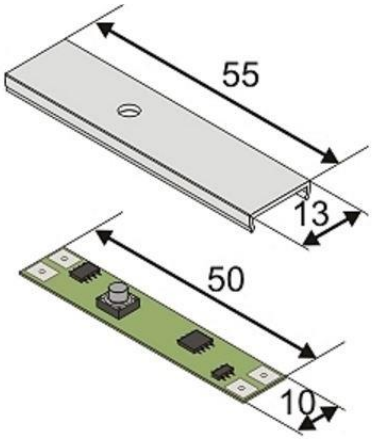

Funkce tlačítka

Krátkým stlačením tlačítka svítidlo vypnete, nebo zapnete. Při zapnutém světle regulujete intenzitu svítidla delším podržením tlačítka.

Instalace

Vypínač se připojuje vždy na 12-24 V, nikdy ne na síťové napětí !!!
Místa připojení k napájecímu zdroji a k LED pásku jsou označena na tištěném spoji, včetně stanovené polarity.

Doporučení připojení vypínače k led pásku :
Na pájecí plošky tištěného spoje u vypínače naneseme slabou vrstvu cínu. Na pájecí plošky LED pásku naneseme slabou vrstvu (malý kopeček) cínu na oba póly, sloupneme lepící pásku pod pájecími místy a očistíme (seškrábneme) ze spodu pájecích plošek LED pásku lepidlo (zde dodržet postup, nejdříve nanést cín na pájecí plošky led pásku a až poté zespodu odstranit lepidlo). Spodní část pájecích ploch LED pásku přiložíme shora na pájecí plošky vypínače (označené LED+ a LED-, dodržet polaritu, plus na plus a mínus na mínus), na pájecí pero naneseme také malou kapku cínu a pájecí místa prohřejeme. Do vychladnutí cínu přidržíme LED pásek na vypínači pinzetou, nebo šroubovákem tak, aby obě části zůstaly v ose. Zbylé pájecí plošky vypínače použijeme na připájení napájecího zdroje, případně dvoulinky. Zde naneseme na pájecí plošky vypínače dostatečné množství cínu (tolik, aby vodič byl po připájení zcela zakryt rovnoměrnou vrstvou cínu) a prohřejeme až se cín rovnoměrně rozteče, aby nevznikl studený spoj.